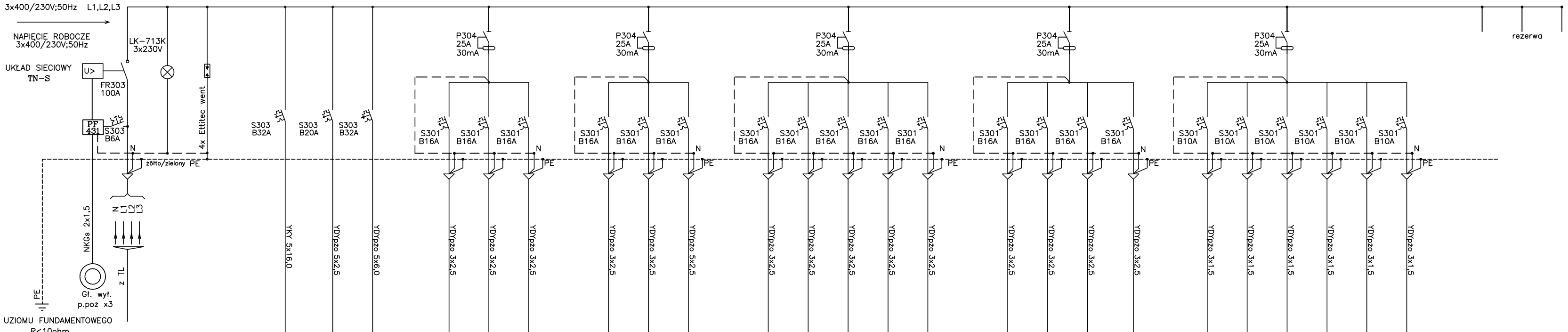

NUMER ODBIORU	1	2	3		4	5	6		9	10	11		12	13	14		15	16	17	18	19		20	21	22	23		24	25	26	27	28	29				
NAZWA ODBIORU	Zasilanie z TL	Kontrola napięcia	ochrona przepięciowa		RG-2	rozdzielnia kotłownia Rk	rozdzielnia winda Rw		gniazda pr. krawiecka	gniazda pr. floryst.	gniazda pr. kulinarna		gniazda wielofunkcyjna	gniazda wielofunkcyjna	gniazda wielofunkcyjna		gniazda pr. plastyczna	gniazda s. informat.	gniazda rehabilitacja	gniazda komunikacja	gniazda łazienki		zasilanie monitoring	zasilanie centarla p.poż	zasilanie teletechniczne	zasilanie okna		oświetlenie komunikacja	oświetlenie łazienki kotłownia	oświetlenie wielofunkcyjna	oświetlenie pracownie	oświetlenie pracownie	oświetlenie ewakuacyjne		rezerwa	rezerwa	rezerwa
MOC ODBIORU (kW)	.	.			22,5	5,0	5,0		1,0	1,0	2,5		2,0	2,0	2,0		1,0	2,5	2,0	1,0	1,0		0,5	1,0	1,0	0,5		0,2	0,2	1,0	0,2	0,2	0,2				
POMIESZCZENIE						0,5	0,11		0,3	0,4	0,8		0,9	0,9	0,9		0,14	0,19	0,20	0,1; 0,2 0,10; 0,21 0,22; 0,23	0,6; 0,7 0,17; 0,15							0,1; 0,2 0,10; 0,21 0,22; 0,23	0,6; 0,7; 0,8 0,15; 0,16 0,17; 0,18	0,9	0,3; 0,4 0,5; 0,8	0,14; 0,19 0,20	0,14; 0,19 0,20				

OCHRONA DODATKOWA
PRZED DOTYKIEM POŚREDNIM
" SAMOCZYNNE WYŁĄCZENIE "

Obiekt:
PRZEBUDOWA ISTNIEJACEGO BUDYNKU STANICY ŻEGLARSKIEJ NA POTRZEBY WARSZTATÓW TERAPII ZAJĘCIOWEJ W MIĘDZYRZECU PODLASKIM

Adres inwestycji:	*dz. Nr 392/5,obręb nr 004* *jedn.ewid. 060101_1 Międzyrzec Podlaski*
Inwestor:	*Miasto Międzyrzec Podlaski* *ul. Pocztowa 8* *21-560 Międzyrzec Podlaski*
Nazwa rysunku:	*schemat strukturalny RG-1*
Projektant: *inż.* *Dariusz Giersz* *upr. bud.* *LUB/0196/PWOE/07* *spec. instalacyjna*	
Sprawdzający: *mgr inż.* *Jacek Melaniuk* *upr. bud.* *LUB/0185/PWOE/08* *spec. instalacyjna*	

Skala	***Data opracowania***	***Nr rysunku***
----------	wrzesień 2016 r.	E 4